Mareli Systems

STEP FORWARD

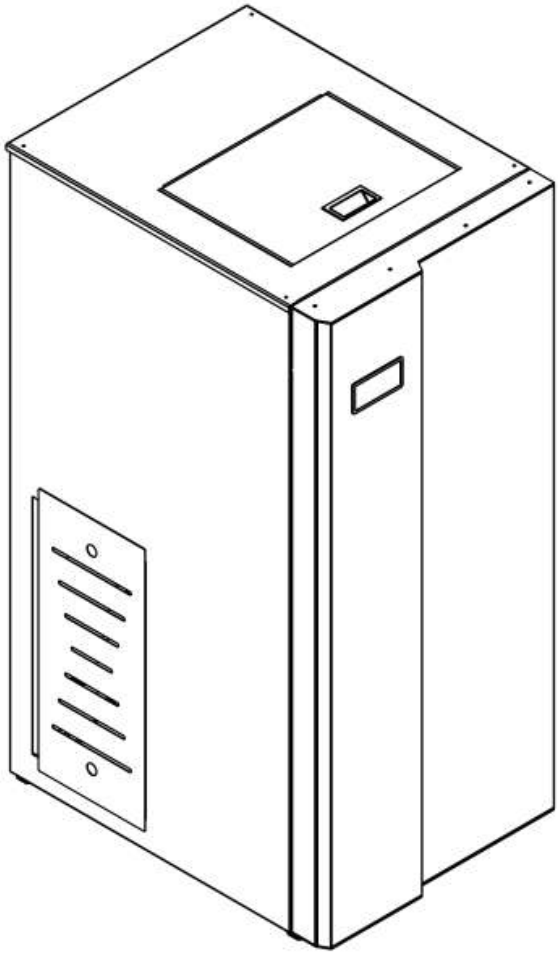

Kotel na pelety
EcoSmart
Návod k obsluze

rev. 1.0

Obsah

1. Úvod 3
2. Upozornění a bezpečnostní pokyny 3
3. Druh paliva 5
4. Technické údaje 6
5. Instalace 9
5.1 Umístění 9
5.2 Připojení k otopné soustavě 11
5.3 Napojení na komín 13
5.4 Přívod vzduchu 16
5.5 Připojení k el. napájení 16
5.6 Připojení k externímu zdroji pelet 17
6. Ovládání pomocí displeje 18
6.1 Domovská stránka 18
6.2 Oznámení o chybách 20
6.3 Nabídky a podnabídky 21
7. Čištění 25
8. Chybové kódy a zprávy 28
9. Náhradní díly 32
10. Schéma zapojení ovládacího panelu 39
11. Skladování a likvidace 41
11.1 Likvidace obalu 41
11.2 Doba nečinnosti 41
11.3 Likvidace zařízení 41

Rolia

1. Úvod

Vážený zákazníku,
naše výrobky jsou navrženy a vyrobeny v souladu s platnými normami, z vysoce kvalitních materiálů a s využitím našich rozsáhlých zkušeností v odvětví transformačních procesů.

Chcete-li dosáhnout nejlepšího výkonu, doporučujeme vám pečlivě si přečíst pokyny v této příručce. Příručka je nedílnou součástí výrobku, takže dbejte na to, aby byla při změně majitele vždy předána se spotřebičem.

Pokud se příručka ztratí, můžete si ji stáhnout přímo z webových stránek společnosti.

Datový štítek se všemi údaji o spotřebiči se nachází na zadním panelu.

2. Upozornění a bezpečnostní pokyny

Systém vytápění peletami může nainstalovat a poprvé spustit pouze autorizovaný technik. Profesionální instalace a uvedení do provozu je předpokladem pro bezpečný a ekonomický provoz.

- Nikdy neprovádějte žádné změny topného systému nebo systému pro odvod spalin.
- Toto zařízení není určeno pro osoby (včetně dětí) s omezenými fyzickými, smyslovými nebo duševními schopnostmi nebo nedostatkem zkušeností a znalostí.
- Místo a způsob zapojení kotle je třeba pečlivě zvolit v souladu s bezpečnostními pokyny. Instalujte mimo dosah hořlavých předmětů!
- Před zahájením provozu si uživatel musí přečíst a plně pochopit obsah tohoto návodu k obsluze. Nesprávné nastavení může způsobit nebezpečí a/nebo nesprávnou funkci kotle.
- Nemyjte kotel vodou. Voda se může dostat dovnitř kotle, poškodit elektroniku a způsobit úraz elektrickým proudem.
- Nedávejte na kotel sušit oblečení. Všechny věšáky a jiné předměty musí být umístěny v přiměřené vzdálenosti od kotle. Nebezpečí požáru.
- Uživatel je plně odpovědný za řádné používání výrobku a společnost nenese odpovědnost za chyby, pochybení nebo opomenutí uživatelů.
- Jakýkoli zásah nebo výměna, které jsou provedeny neoprávněnými osobami, nebo použití neoriginálních náhradních dílů mohou být pro uživatele riskantní a zbavují společnost veškeré odpovědnosti.

- Větší část povrchu kotle je extrémně horká (klika dvířek, sklo, kouřovod atd.). Vyhněte se kontaktu s těmito částmi kotle a pokud to není možné, používejte rukavice a vhodné nástroje odolné proti vysokým teplotám.
- Výrobek musí být připojen k rozvodu elektřiny vybavenému účinným uzemňovacím vodičem. (Musí být uzemněn.)
- V případě poruchy nebo nesprávného fungování kotel vypněte.
- Je přísně zakázáno používat k zapálení plamene v zařízení alkohol, benzín, kapalné palivo do svítidel, naftu, bioetanol, dřevěné uhlí nebo jiné podobné prostředky. Udržujte takové kapaliny dále od výrobku.
- Nedávejte do násypky jiné palivo než dřevěné pelety.
- Pravidelně kontrolujte a čistěte kouřovod a připojení ke kouřovodu.
- Kotel na pelety není sporák.
- V žádném případě nezapalujte oheň s otevřenými dvířky ani při rozbitém skle dvířek.
- V případě, že se vám nepodaří zapálit kotel pomocí zapalovacího systému, nesnažte se ho zapálit pomocí hořlavých materiálů.
- Všechny nespálené pelety v hořáku po každém neúspěšném pokusu o zapálení musí být před novým zapálením odstraněny.
- Při instalaci výrobku je třeba dodržet všechny požadavky na požární bezpečnost.
- Pokud v kouřovodu hoří, uhaste kotel, odpojte napájecí kabel a nikdy neotvírejte dvířka. Zavolejte kompetentní autorizované servisní techniky.
- Údržbu výrobku musí každoročně provádět výhradně kvalifikovaný technik.
- Nevyhovující nebo nesprávná údržba výrobku může způsobit nebezpečné situace a/nebo nepravidelný provoz.
- Kryt musí být vždy zavřený.

⚠	**Když vidíte tuto značku, znamená to, že musíte striktně dodržovat pokyny pro vlastní bezpečnost!**

3. Druh paliva

Pelety se získávají z přírodních sušených dřevěných pilin (bez barvy). Kompaktnost materiálu je zaručena potahem v samotném dřevě, bez lepidla a pojiv.

Trh nabízí různé typy pelet s vlastnostmi, které se liší podle směsi dřeva. Nejběžnější průměr na trhu je 6 a 8 mm, s délkou mezi 3 a 40 mm. Kvalitní peleta má hustotu mezi 600 a 750 kg/m^3 (nebo i více). Obsah vlhkosti musí tvořit 5 až 8 % hmotnosti pelety.

Kromě toho, že jsou pelety ekologickým palivem, mají také technické výhody, neboť zbytky dřeva jsou zcela využity, čímž se dosahuje čistšího spalování než u fosilních paliv.

Zatímco kvalitní dřevo má výhřevnost 4,4 kW/kg (15% vlhkost po 18 měsících sušení), u pelet je to kolem 4,9 kW/kg. Pro zajištění dobrého spalování je nutno pelety skladovat na suchém místě chráněném před nečistotami. Kvalitní pelety zaručují dobré spalování, čímž snižují škodlivé emise do ovzduší.

Hlavní certifikace kvality pelet, které jsou v současné době dostupné na evropském trhu, zaručují, že palivo splňuje třídu A1/A2 podle ISO17225-2. Tyto certifikace zahrnují například normy EN Plus, DIN plus, Ö-Norm M7135 a konkrétně zajišťují splnění následujících vlastností:

- Výhřevnost: 4,6–5,3 kWh/kg.
- Obsah vody: ≤ 10 % hmotnosti.
- Procento popela: max. 1,2 % hmotnosti (A1 méně než 0,7 %).
- Průměr: 6±1/8±1 mm.v
- Délka: 3–40 mm.
- Obsah: 100% nezpracované dřevo bez přidání pojiv.

⚠	**Použití pelet, které nesplňují výše uvedené vlastnosti, může ohrozit provoz vašeho výrobku!**

Rolig

4. Technické údaje

Maximální výkon	**kW**	**14**	**18**	**22**	**28**	**32**	**38**	**46**
Vytápěný prostor*	m^3	400	510	630	800	910	1090	1310
Výška (V)	mm	1440		1440			1590	
Šířka (Š)	mm	690		760			760	
Hloubka (H)	mm	960		1010			1010	
Objem zásobníku pelet	kg	43		50			66	
Průměr kouřovodu	ø mm	100					150	
Přívod vzduchu	ø mm	60		76				
Hmotnost	kg	410		428			450	
Typ paliva		pelety ø 6 - 8 mm						
Komínový tah	Pa	12						
Spotřeba elektrické energie	W/Hz	60/410						
Elektrické napájení	V/Hz	230/50						
Kapacita vodního pláště	l	80		100			120	
Provozní tlak	bar	3,0						
Provoz při teplotě prostředí	°C	5-40						
Vlhkost při teplotě okolí 30 °C	%	85						
Účinnost spalování	%	95	95	94	94	94	95	93
Emise CO	mg/Nm^3	13	15	17	14	11	13	15
Teplota spalin	°C	103	106	110	115	118	107	137
Max. teplota vody	°C	90						

*pokud podmínky pro vytápění prostoru odpovídají cca 0,035 kW/m^3

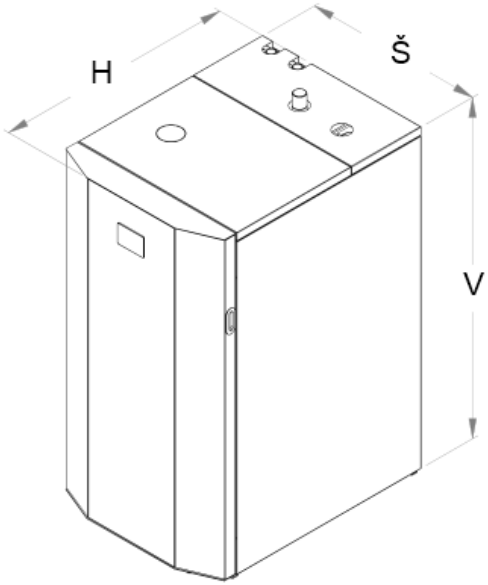

Rölig

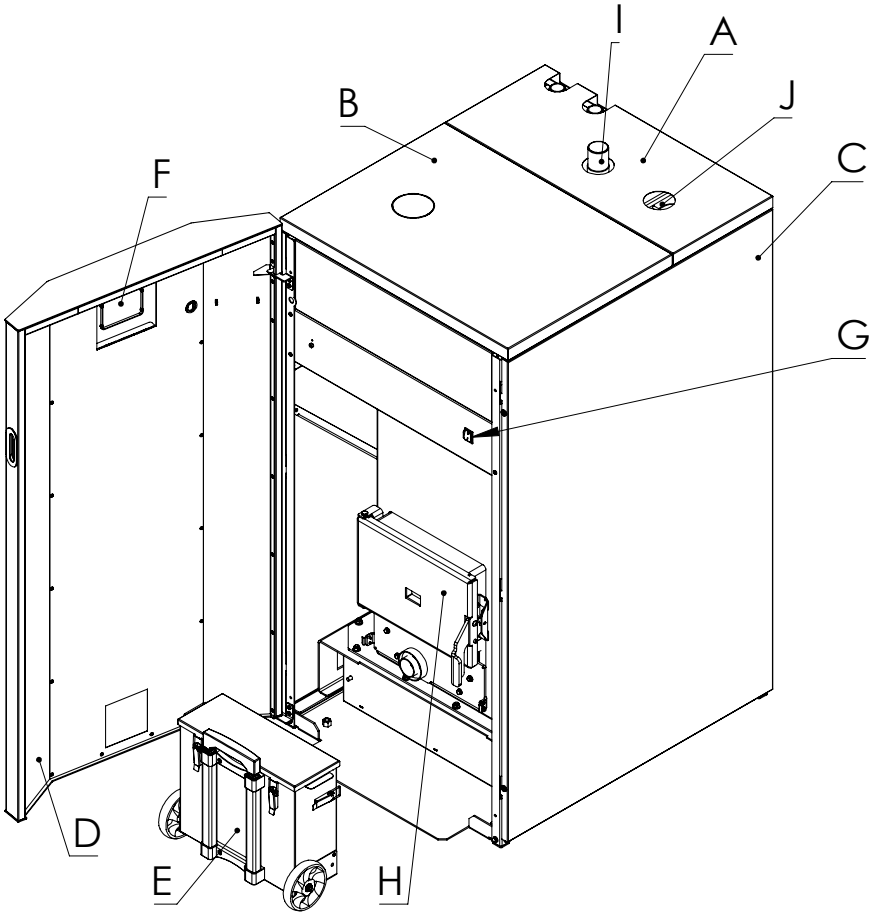

A - horní zadní kryt
B - horní přední kryt
C - boční panel
D - přední dvířka
E - popelník
F - ovládací panel
G - vypínač
H - dvířka spalovací komory
I - vstup pro pelety
J - výstup vzduchu pro sání pelet

Rölig

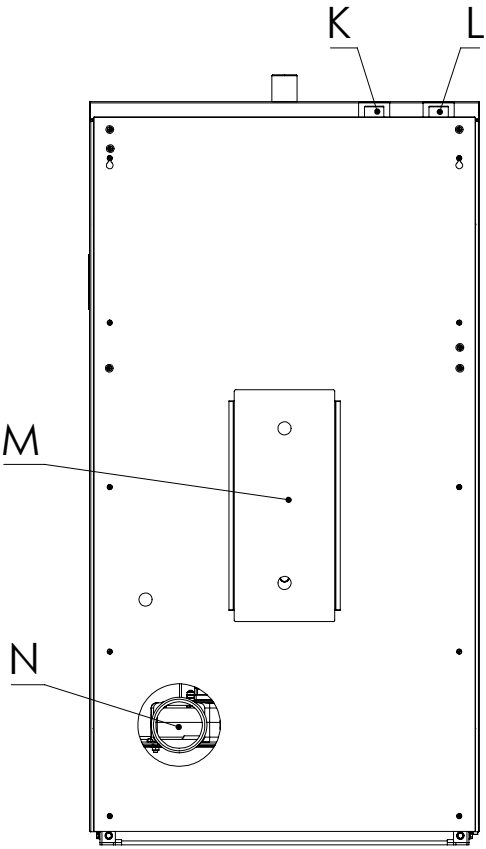

K - výstup teplé vody
L - přívod studené vody
M - servisní dvířka
N - spalinový ventilátor

Rolig

5. Instalace

5.1 Umístění

Při instalaci a provozu musí být dodržovány všechny národní, regionální a evropské požadavky s ohledem na bezpečný provoz spotřebiče.

Před instalací je třeba ověřit nosnost místa, kde bude kotel umístěn. Hmotnost kotle je uvedena v tabulce technických údajů.

Pro zajištění správného a bezpečného provozu kotle musí být dodrženy následující podmínky:

- Instalaci kotle a jeho příslušenství musí provádět autorizovaný technik.
- Podlaha, kde je kotel instalován, by měla být plochá a vodorovná, vyrobená z ohnivzdorných materiálů.
- Minimální vzdálenosti od stěny ke kotli by měly být 400 mm. Minimální prostor před kotlem by měl být 1 500 mm. Minimální vzdálenost kotle od hořlavých materiálů by neměla být menší než 1 500 mm.

Dodržujte vzdálenosti od hořlavých předmětů (pohovky, nábytek, dřevěné obložení atd.) podle následujících schémat:

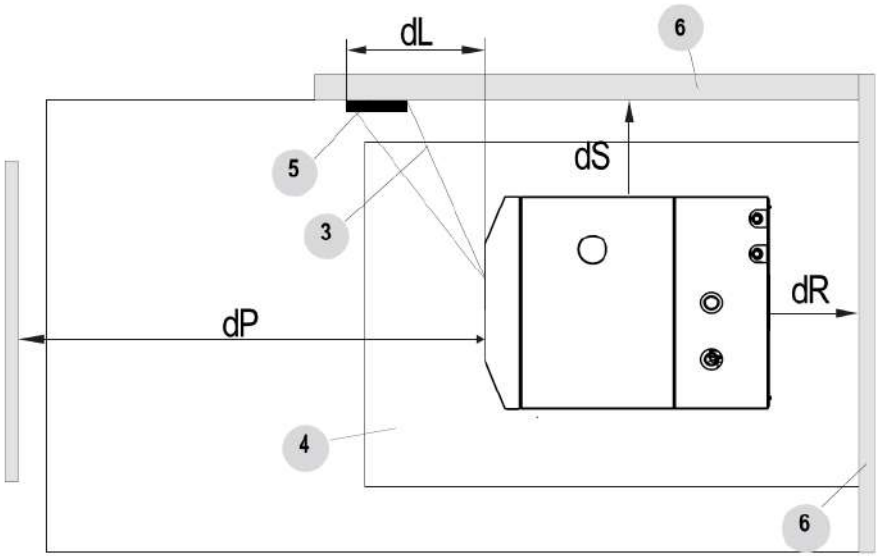

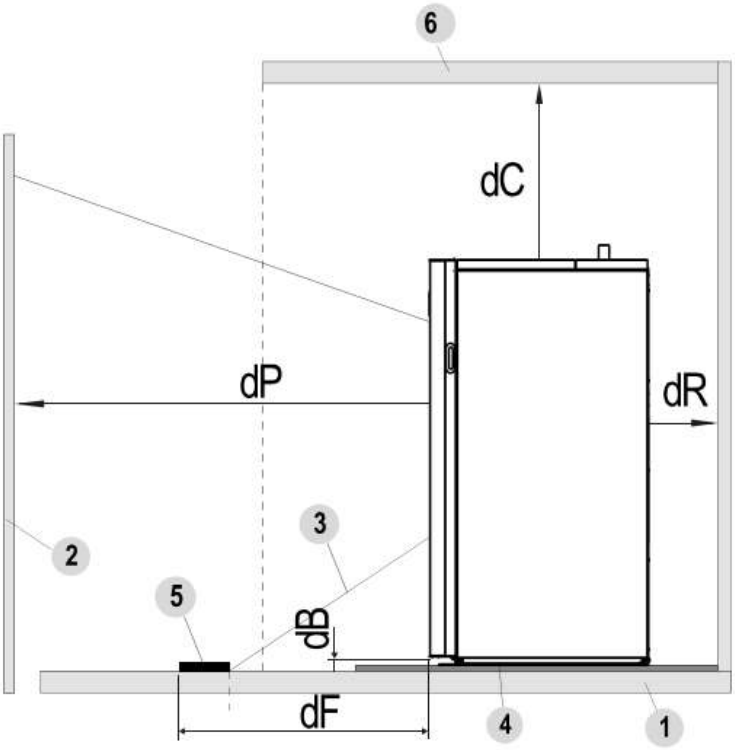

1	Podlaha	4	Ochrana podlahy
2	Přední hořlavý materiál	5	Povrch vystavený sálání
3	Oblast vystavená sálání	6	Zadní/boční/horní hořlavý povrch

	Minimální bezpečnostní vzdálenost (mm)
dR (zadní vzdálenost)	600
dS (boční vzdálenost)	400
dB (dolní vzdálenost)	0
dC (horní vzdálenost)	800
dP (přední vzdálenost)	1500
dF (podlahové sálání)	1000
dL (boční sálání)	1000

5.2 Připojení k otopné soustavě

Výhodou tohoto typu topného systému je maximální využití tepla, které vzniká během spalovacího procesu. Pomocí této metody je teplo ze spalovací komory odváděno do vzdálených a pro běžné výměníky tepla těžko dostupných prostor pro udržení rovnoměrné teploty a tepelného komfortu.

- Každá část nainstalovaného zařízení musí být po celou dobu během provozu vzduchotěsná.
- Všechny prvky nainstalovaného zařízení musí být chráněny před zamrznutím, zejména pokud se kotel nebo jiné součásti nacházejí v nevytápěných prostorách.
- Oběhové čerpadlo lze zvolit podle požadovaného výkonu s použitím následujícího vzorce:

$$G = 0{,}043.\ P\ ,\ (m^3/h)\ (\text{při } dT = 20°C)$$

P (v kW) je tepelný výkon vodního pláště. Oběhové čerpadlo lze zapínat a vypínat pomocí termostatu v kombinaci s elektrickým spínačem.

- První servisní čištění filtru čerpadla musí být provedeno ihned po odzkoušení topného okruhu.
- Pokud jsou kamna napojena na původní topný okruh, je nutné ho několikrát propláchnout, aby bylo zajištěno odstranění nahromaděných nečistot na povrchu vodního pláště.
- Nevypouštějte vodu z topného okruhu v době, kdy netopíte.
- Chemické čištění topné vody není vhodné.
- Plnění nebo vypouštění topného okruhu se provádí hadicí pomocí fasety instalované na nejníže položeném místě okruhu.
- Expanzní nádoba musí mít přímý přívod vzduchu, což znamená, že musí být umístěna na nejvyšším místě v otopné soustavě. Její objem lze stanovit jako 0,1 celkového objemu otopné soustavy.
- Záruku nelze uplatnit, pokud dojde k nabobtnání vodního pláště v důsledku nesprávného zapojení a zvýšení tlaku v topném okruhu.
- Doporučujeme zkontorolovat kvalitu vody a ošetřit ji v případě, že je velmi tvrdá, znečištěná nebo jinak nevyhovující.

⚠	**Chemicko - fyzikální vlastnosti systému a vody, která je do něj doplňována, jsou důležité pro správnou funkci a životnost spotřebiče.**

Možnost 1 - systém s vyrovnávací nádrží:

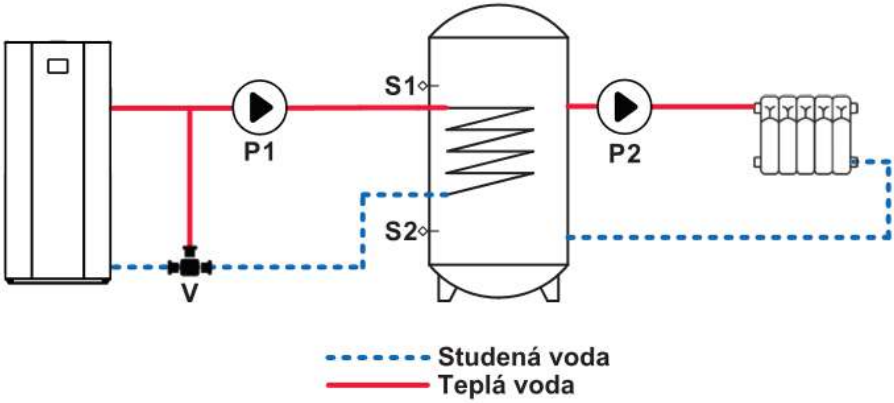

P1 - Čerpadlo vyrovnávací nádrže
P2 - Čerpadlo topného systému
S1 - Horní teplotní čidlo vyrovnávací nádrže
S2 - Spodní teplotní čidlo vyrovnávací nádrže
V - Antikondenzační ventil t ≥ 50 °C

Možnost 2 - systém se zásobníkem TUV:

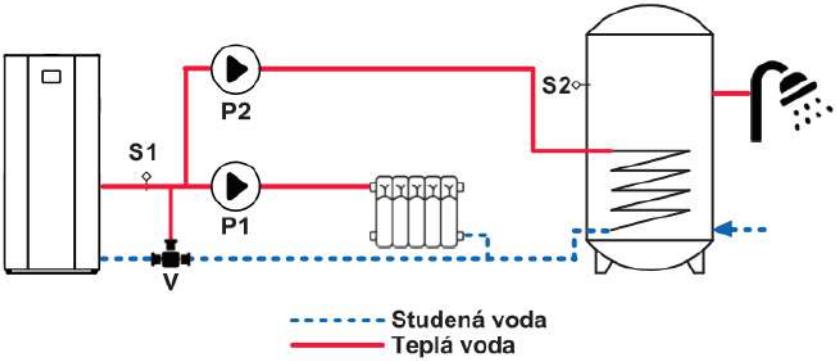

P1 - Čerpadlo topného systému
P2 - Čerpadlo TUV
S1 - Teplotní čidlo topného systému
S2 - Čidlo vyrovnávací nádrže na TUV
V - Antikondenzační ventil t ≥ 50 °C

Výše uvedené možnosti jsou jen některé ze všech dostupných. Montáž musí provádět autorizovaný odborník, který může nabídnout jiné vhodnější schéma pro váš typ instalace. Je nutné nainstalovat antikondenzační ventil, aby se zabránilo vlhkosti a selhání systému.

5.3 Napojení na komín

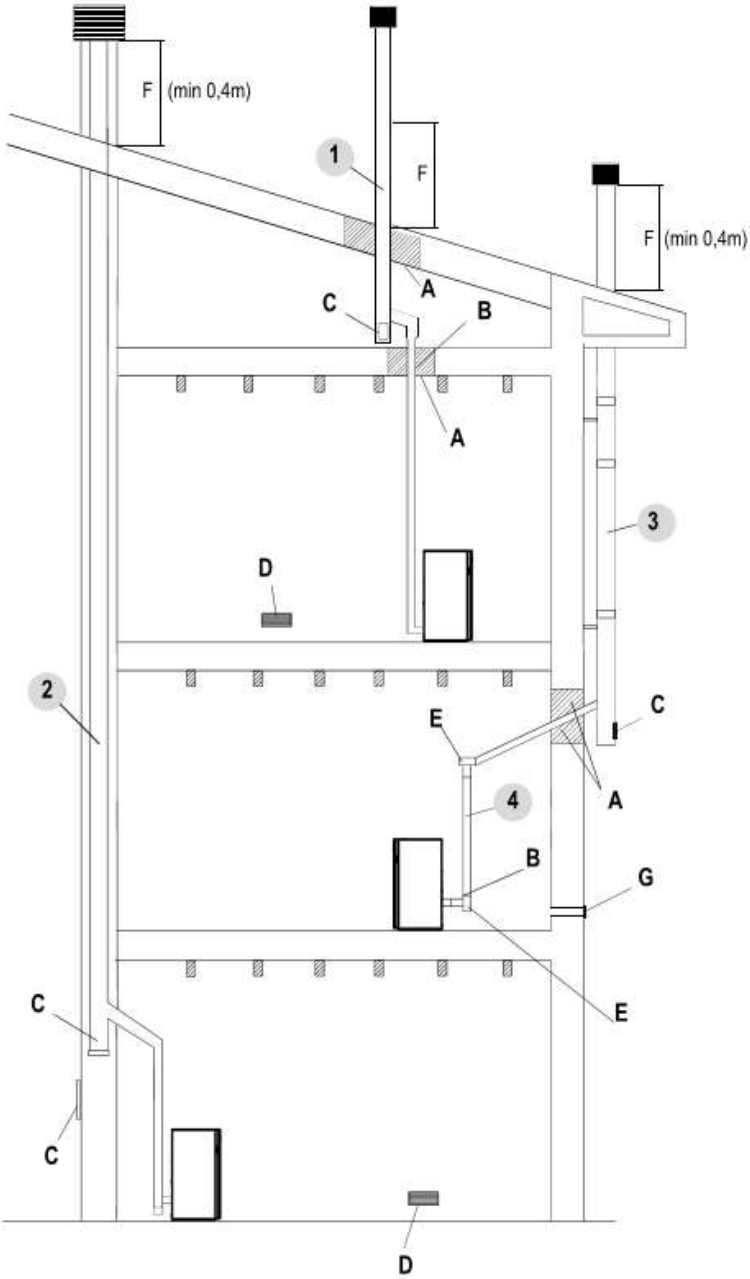

Možnost 1. Instalace kouřovodu s otvorem pro průchod potrubí:

- minimálně 100 mm kolem potrubí, pokud je v blízkosti nehořlavých částí, například cementu, cihel atd.;
- minimálně 300 mm kolem potrubí, pokud je v blízkosti hořlavých částí, například dřeva atd.

V obou případech mezi kouřovodem a stropem nainstalujte vhodnou izolaci. Tato předchozí pravidla platí i pro otvory ve stěnách.

Možnost 2. Vestavěný komín z cihel nebo betonu. S izolací a kanálem pro vlhkost. Vhodná přístupová dvířka pro čištění komínů.

Možnost 3. Vnější kouřovod z izolovaných nerezových trubek, tedy s dvojitými stěnami. Musí být bezpečně připevněn na stěnu. S komínem odolným proti větru.

Možnost 4. Potrubní systém využívající armatury T, které umožňují snadný přístup k čištění bez nutnosti demontáže potrubí.

A – izolace

B – možné zvětšení průměru

C – kontrolní přístupový panel

D – přívod vzduchu s ochrannou mřížkou

E – armatura T s inspekčním uzávěrem

F – oblast zpětného toku (min 0,4m)

G – vzduchotechnické potrubí s ochrannou mřížkou

Obrázek ukazuje typické, ale ne vyčerpávající příklady všech možných instalací (které musí být vždy schváleny kvalifikovaným technikem).

Součásti komína nebo potrubí musí splňovat následující požadavky: musí být vzduchotěsné, vodotěsné a řádně izolované, musí být vyrobeny z materiálů odolných vůči běžnému mechanickému opotřebení a teplu vznikajícímu při spalování a kondenzaci.

Doporučený komínový tah při provozu – od 12 do 20 Pa. Aby byl zajištěn hladký provoz výrobku a nedocházelo k náhlým změnám v důsledku silného větru, musí být komín nahoře opatřen vhodným protivětrným krytem.

⚠	**Komín a kouřovody je třeba pravidelně čistit a kontrolovat v závislosti na zařízení a kvalitě paliva, nejméně však jednou ročně před topnou sezónou.**

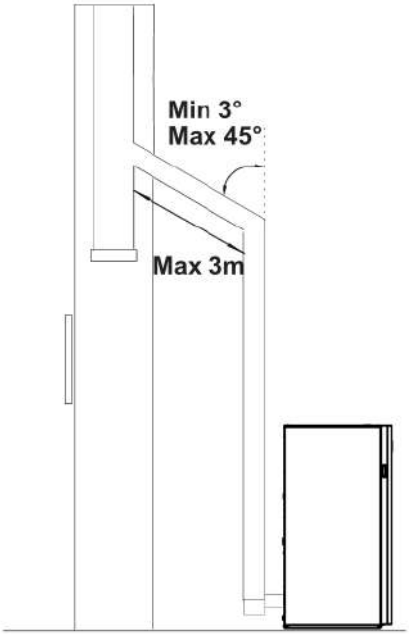

Pro montáž kouřovodů je povinné použití nehořlavých materiálů, výrobků odolných proti ohni a kondenzaci. Montáž musí být provedena tak, aby zaručovala vzduchotěsnost a zabránila kondenzaci. Pokud je to možné, nepoužívejte vodorovné díly. Posun směru se provádí pomocí spojovacích kolen s maximálním úhlem 45°.

U topných zařízení vybavených spalinovým ventilátorem, tj. u všech kotlů Mareli Systems, je třeba dodržovat následující pokyny:

- Vodorovné díly musí mít minimální sklon 3° směrem nahoru.
- Délka vodorovných dílů musí být co nejkratší, ale nesmí překročit 3 m.
- Více než čtyři změny směru jsou zakázány, včetně případů, kdy je použit prvek ve tvaru T.
- Pokud součásti kouřovodu přesahují mimo prostory, ve kterých je kotel nainstalován, musí být vzduchotěsné a musí být izolovány.
- Součásti kouřovodu musí umožňovat čištění sazí.
- Součásti kouřovodu musí mít konstantní průřez. Jiné průměry jsou povoleny pouze v komínovém spoji.

V případě nebezpečí požáru vypněte výrobek pomocí ovládacího displeje. Tím se zastaví přísun kyslíku.

5.4 Přívod vzduchu

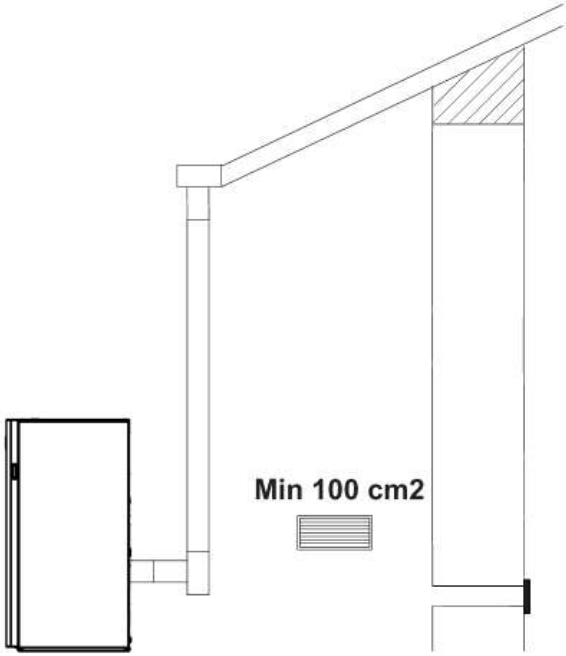

Přívod vzduchu je umístěn uvnitř a má kruhový průřez. Spalovací vzduch může být nasáván z místnosti, pokud se nachází v blízkosti přívodu vzduchu spojeného s vnější stěnou o minimální ploše 100 cm^2, správně umístěného a chráněného mřížkou.

	Při prvním zapálení ohně se v důsledku zahřátí barvy objeví zápach. Kotel je natřen žáruvzdornou barvou, která dosahuje maximální odolnosti po několika zahřátích.

5.5 Připojení k el. napájení

Výrobek musí být připojen k rozvodu elektřiny vybavenému účinným zemnicím vodičem. (Musí být uzemněn); Další požadavky jsou uvedeny na datovém štítku na zadní straně kotle. El. zásuvka musí být snadno přístupná.

	Napájecí kabel se nesmí nikdy dotýkat kouřovodu ani jiných horkých povrchů.

5.6 Připojení k externímu zdroji pelet

K propojení kotle a vakuového podavače s vnějším zdrojem pelet (násypkou) budete potřebovat sací trubku na pelety umístěnou na dně zásobníku. Spodní trubka nasává pelety z násypky do kotle. Horní trubkou (zpětným potrubím) proudí vzduch, který turbína využívá k vytváření podtlaku. Tímto způsobem se vzduch vrací zpět, zatímco pelety zůstávají v kotli.

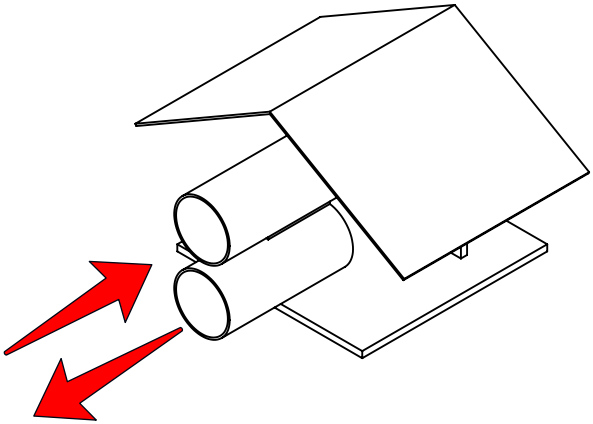

Maximální délka hadic závisí na počtu ohybů. Hadice o délce až 12 metrů lze použít pouze s maximálně 3 ohyby. Rovné úhly a ostré ohyby nejsou povoleny!

Upozorňujeme, že během provozu vakuového podavače jsou všechny ostatní šneky v kotli zastaveny.

⚠	**Před prvním použitím NEBO v případě, že zásobník kotle a násypka jsou zcela prázdné, je nutné pelety ručně nasypat podle instrukcí na ovládacím panelu.**

⚠	**Další informace o připojení násypky na pelety najdete v příslušném návodu k použití, protože u každého výrobce mohou existovat specifika a rozdíly.**

6. Ovládání pomocí displeje

6.1 Domovská stránka

DOMOVSKÁ STRÁNKA 1/3

Chcete-li přejít na Domovskou stránku 2, přejeďte prstem po displeji vodorovně doprava. Zde můžete vidět indikační diody.

DOMOVSKÁ STRÁNKA 2/3

Rölig

Rychlá vizualizace hlavních funkcí systému je přístupná přejetím prstem po displeji směrem nahoru.

DOMOVSKÁ STRÁNKA 3/3

6.2 Oznámení o chybách

Blokující nebo neblokující chyba je zvýrazněna symbolem ! a příslušným kódem chyby. Po stisknutí se otevře okno s chybami.

Kliknutím na (*i*) můžete zobrazit chyby uložené podle data/času a popisu.

Pokud se tato zpráva zobrazí na obrazovce, znamená to, že je výrobek v režimu zablokování a že můžete chybu odstranit. Můžete to provést přejetím od středu obrazovky doprava.

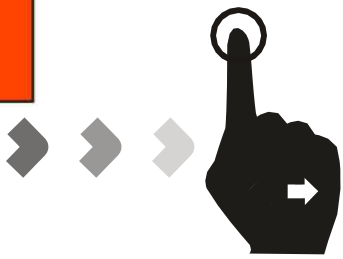

Rolig

6.3 Nabídka a podnabídka

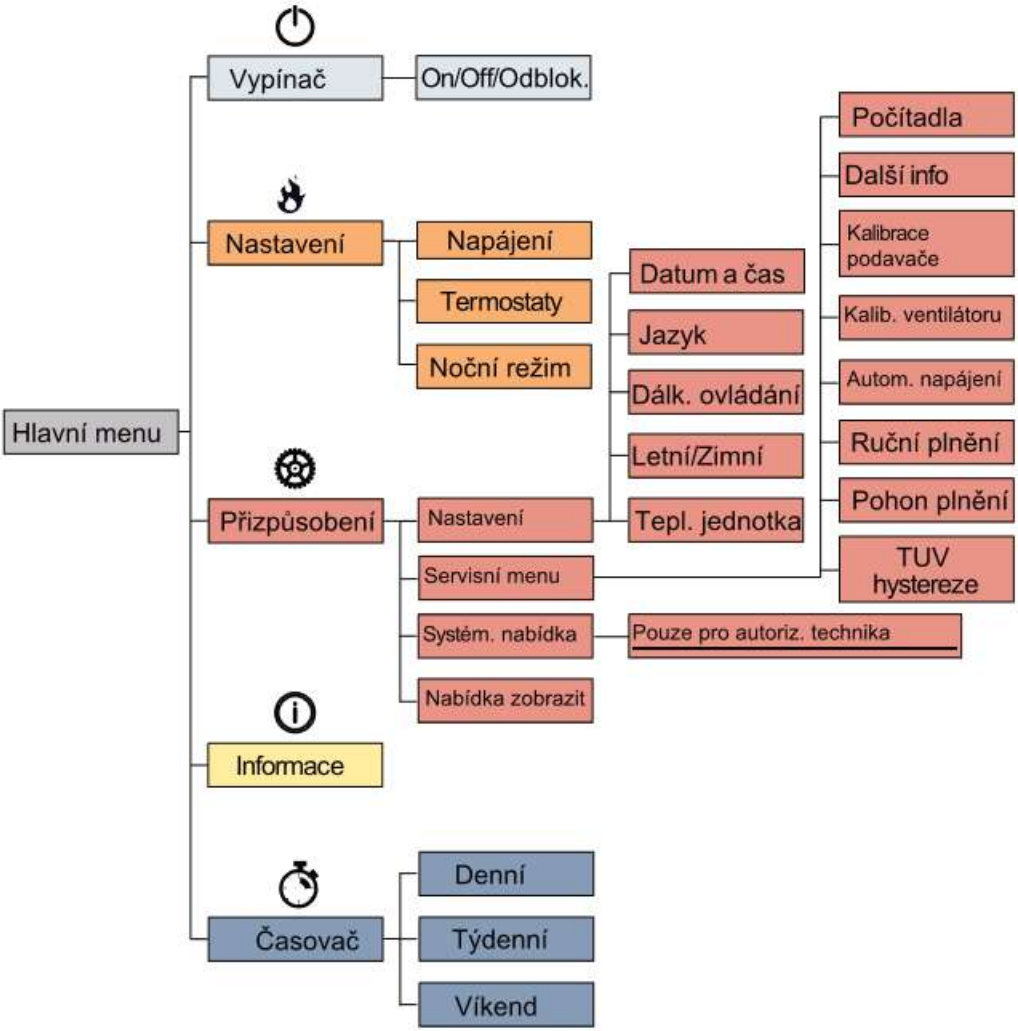

Rolig

ON/OFF Menu
(Nabídka ZAP/VYP)

Obrázek obrazovky:
- Napájení systému zapnuto
- Napájení systému vypnuto
- Reset alarmů

Nastavení

Na této obrazovce můžete zobrazit všechny proměnné pro správné fungování topného systému.

Přizpůsobení

Na této obrazovce můžete zobrazit všechny proměnné ovládacího panelu. Dále můžete získat přístup k SYSTEM MENU (NABÍDKA SYSTÉMU), které je vyhrazeno výhradně technickému personálu.

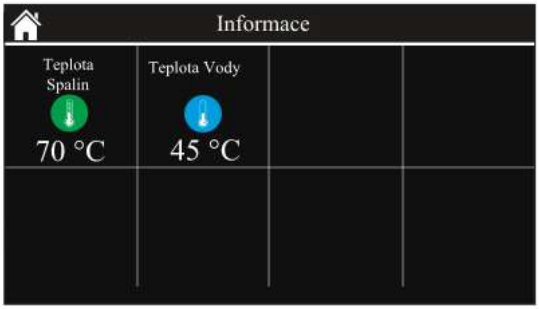

Informace

Na této obrazovce můžete zobrazit hodnoty všech vstupů a výstupů.

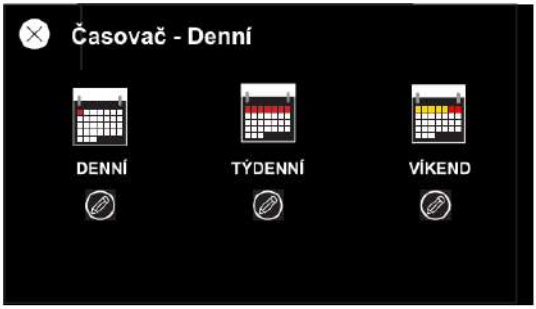

Časovač

Pro výběr požadovaného programu ČASOVAČE stiskněte příslušnou záložku:

- Daily (Denní)
- Weekly (Týdenní)
- Weekend (Víkendový)

Chcete-li změnit program časovače, stiskněte tlačítko ⊘. Pokud je funkce časovače vypnuta, všechny karty jsou šedé.

Kliknutím sem změníte časový úsek

Chcete-li upravit časové úseky, klikněte na odpovídající časový rámec.

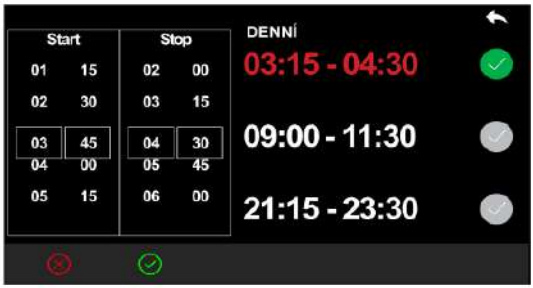

Posunutím nahoru nebo dolů změníte čas zapnutí/vypnutí systému.

Noční režim

Používá se v případě, že je kotel v blízkosti obytných prostor a je třeba, aby v určitém časovém úseku pracoval tišeji.

Klikněte zde pro změnu časového úseku

Zobrazit možnosti nabídky

	Jas.
	Minimální jas: tato funkce umožňuje zvolit minimální úroveň jasu, kterou zařízení automaticky nastaví po 30 sekundách nečinnosti.
	Pohotovostní displej: pokud je tato funkce povolena, nastaví obrazovku po 1 minutě nečinnosti do pohotovostního režimu.
	Adresa ovládacího panelu: nabídka chráněná heslem slouží k nastavení adresy ovládacího panelu. V síti Modbus je pro místní ovládací panel vyhrazena adresa 16. Adresa prvního vzdáleného ovládacího panelu je 17. Další následují podle čísel poskytnutých systémem.
	Restart ovládacího panelu: tato funkce umožňuje restart ovládacího panelu.
	Zvuk: tato funkce umožňuje uživateli povolit/zakázat zvuky vydávané ovládacím panelem.
	Odstranit seznam chyb: tato funkce chráněná heslem (stejně jako v technické nabídce) umožňuje uživateli odstranit seznam chyb zaznamenaných ovládacím panelem. Zaznamenaných chyb je 64.
	Seznam uzlů: tato nabídka umožňuje uživateli zobrazit všechna zařízení připojená přes síť Modbus, s jejich příslušným firmwarem a revizí.
	Tapeta: nabídka sloužící k výběru tapety načtené v zařízení. K dispozici je 8 pozadí.
	Informace o ovládacím panelu: tato nabídka umožňuje uživateli podrobně zobrazit firmware a revize ovládacího panelu.

7. Čištění

Před jakýmkoliv čištěním kotle se ujistěte, že je vypnutý a vychladlý!

Krok 1

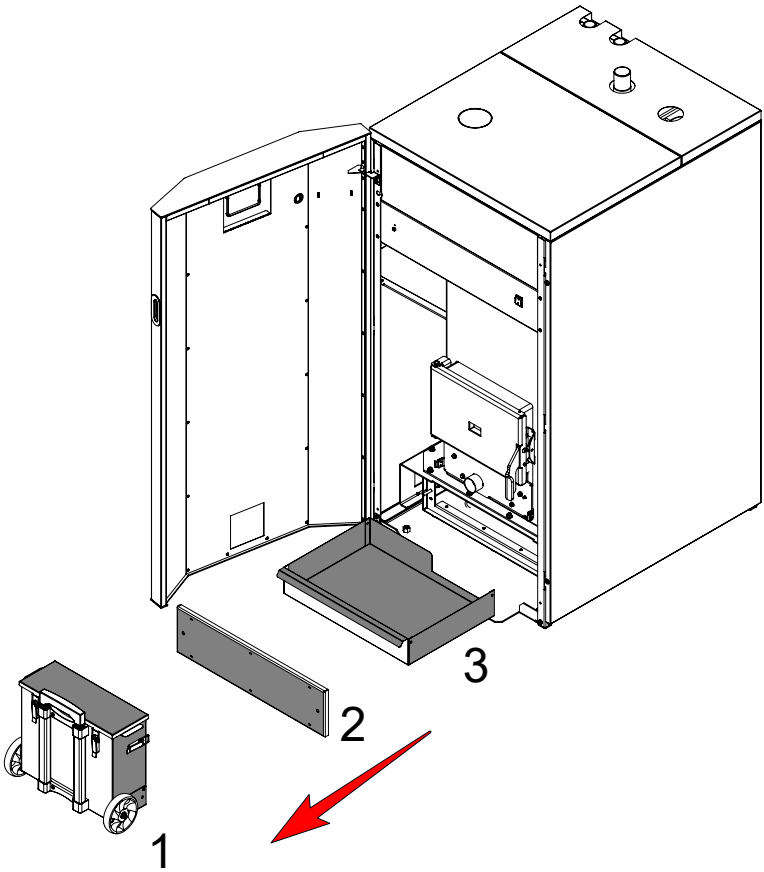

1. Vytáhněte box na popel a vyprázdněte jej;
2. Odšroubujte šrouby a sejměte kryt;
3. Vytáhněte a vyprázdněte popelník ve spodní části kotle.

Krok 2

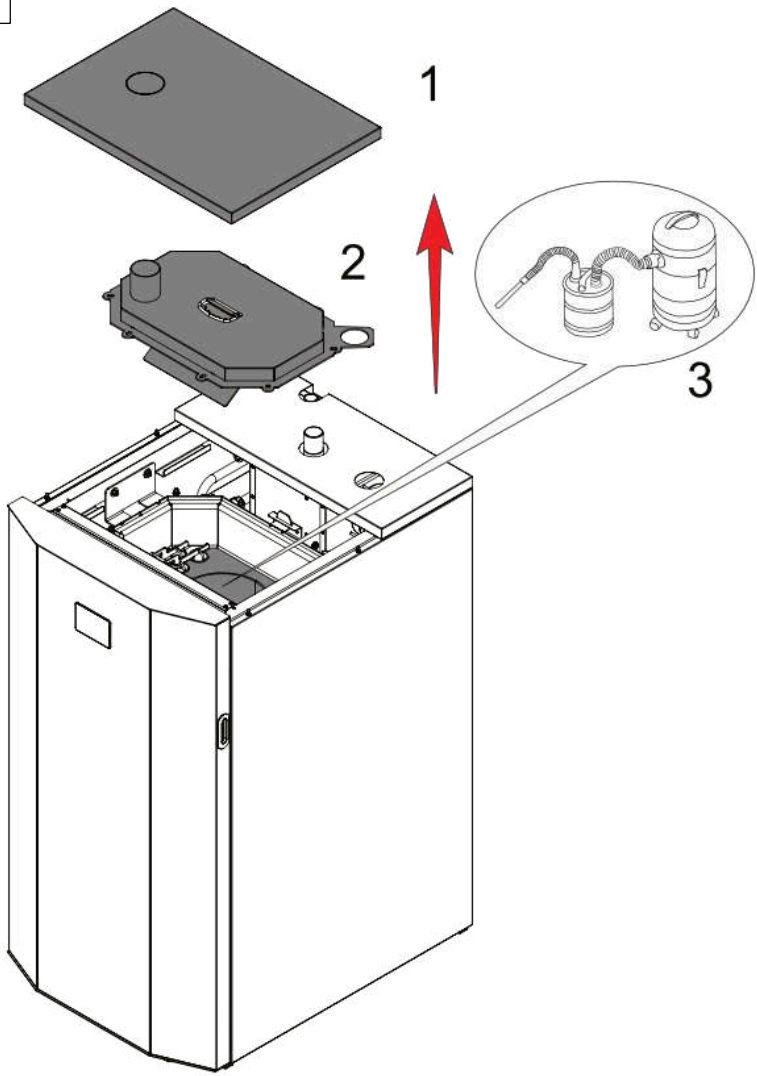

1. Sejměte horní dekorativní kryt;
2. Odšroubujte šrouby a sejměte horní kryt spalovací komory;
3. K vyčištění turbulátorů a spalovací komory použijte vysavač na popel.
V případě většího znečištění je potřeba demontovat a vyčistit celý spalovací rošt.

Krok 3

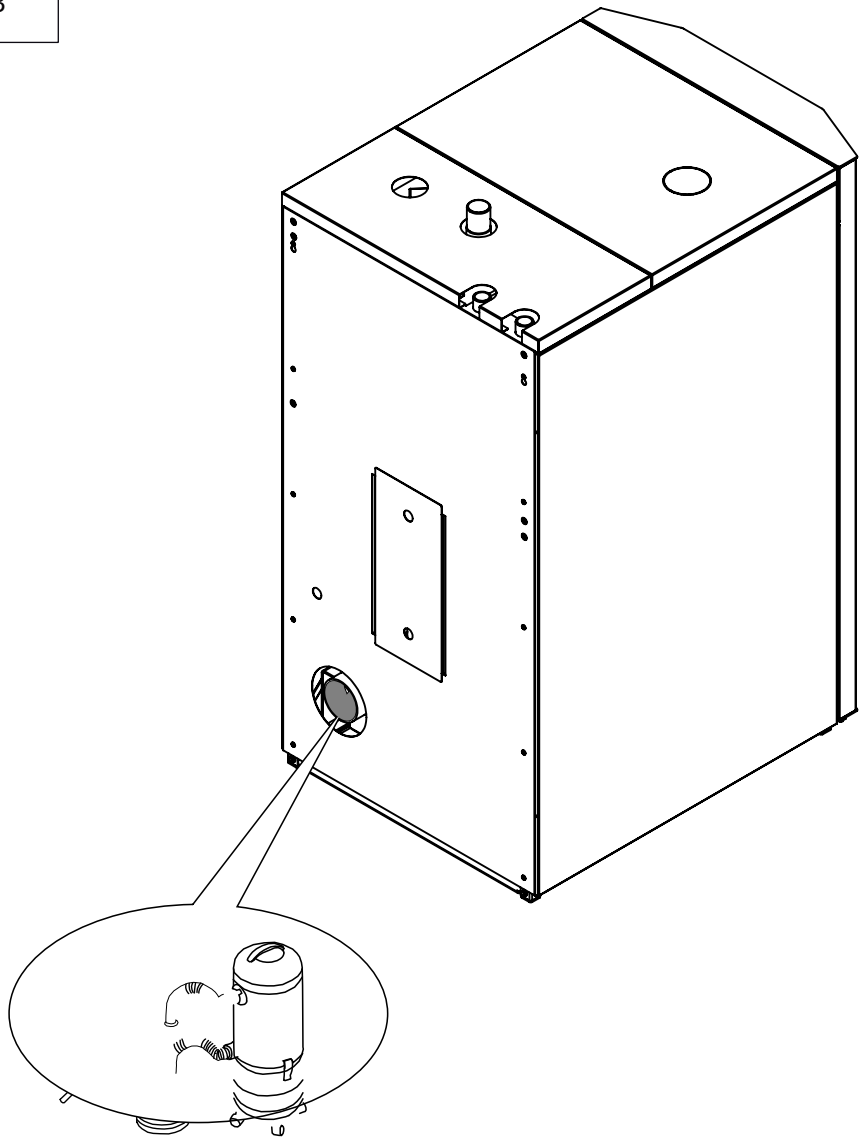

Vysavačem na popel vyčistěte výstup spalin.

Rolig

Krok	Po každých 1500 kg paliva	1x ročně
1	X	
2		X
3		X

Intervaly čištění jsou doporučeny výrobcem a mohou se lišit podle typu pelet a zákonných předpisů v dané zemi.

⚠	**Při provádění těchto kroků vždy zkontrolujte integritu všech těsnění. Pokud je některé těsnění poškozeno, vyměňte je co nejdříve.**

8. Chybové kódy a zprávy

Kód chyby/zpráva	Možná příčina
	Řešení

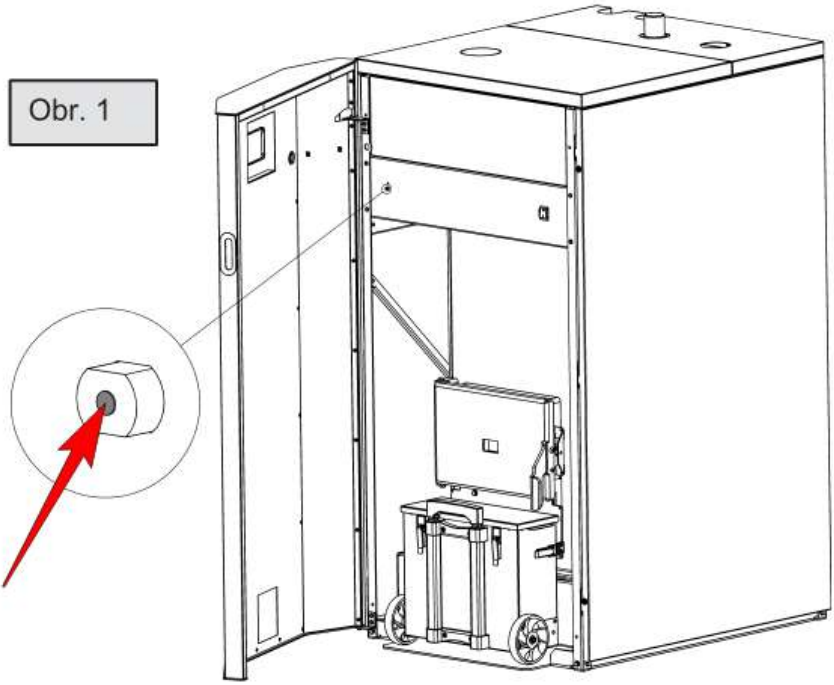

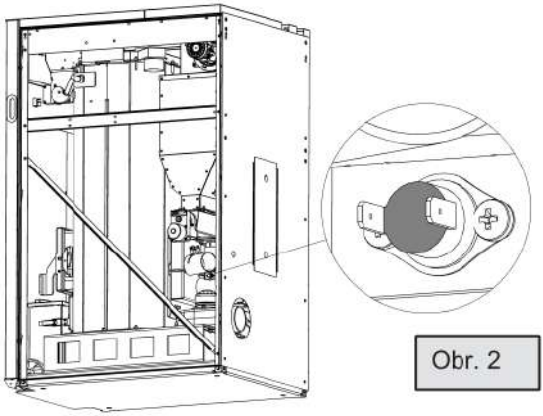

Obr. 2

Er01 Chyba vysokého napětí 1	Teplota vody je vyšší než maximální bezpečná hodnota.
	Kotel se automaticky vypne. Počkejte, až bude vypnutý a zkontrolujte, zda čerpadlo není porouchané. Zkontrolujte pojistku ochrany proti vodě a restartujte ji stisknutím. Chyba se zobrazuje a kotel není možné znovu spustit, dokud nejsou provedeny uvedené kroky. Umístění viz obr. 1.
Er02 Chyba vysokého napětí 2	Vysoká teplota v zásobníku na pelety způsobená špatně vyčištěným zásobníkem, poruchou čidla nebo zpětným plamenem zasahujícím do zásobníku paliva. Umístění čidla viz obr. 2.
	Proveďte postup čištění popsaný v této příručce a zkontrolujte, zda nedošlo k uvíznutí pelet v zásobníku. Pokud problém přetrvává, kontaktujte technika.
Er03 Nízká teplota spalin	Nekvalitní pelety, nedostatek pelet v zásobníku, vlhké pelety.
	Zkontrolujte množství a kvalitu pelet. Zkontrolujte, zda zásobník paliva není ucpaný nebo zda v něm není prach.
Er04 Vysoká teplota vody ve vodním plášti	Pokles tlaku v systému. Porucha oběhového čerpadla. Špatně odvětrané zařízení.
	Zkontrolujte, zda systém těsní. Zkontrolujte oběhové čerpadlo. Zkontrolujte, zda něco v místnosti neblokuje přívod vzduchu.

Rolig

Er05 Vysoká teplota spalin	Nevyčištěný kotel. Porucha čidla.
	Proveďte postup čištění popsaný v této příručce. Pokud problém přetrvává, kontaktujte technika.
Er07 Chyba kodéru	Kodér nepřijímá signál, nebo došlo k selhání ventilátoru. Porucha kodéru.
	Zkontrolujte, zda není poškozený kabel ventilátoru. Zkuste kabel ventilátoru odpojit a znovu připojit.
Er08 Chyba kodéru ventilátoru. Regulace otáček ventilátoru selhala.	Ventilátor nedosáhne nastavených otáček. Vadný ventilátor. Chyba elektroniky. Nízké napětí elektrické sítě.
	Zkontrolujte kabel ventilátoru, zda není poškozený. Zkuste odpojit a znovu zapojit zařízení do sítě.
Er09 Nízký tlak v systému.	Tlak v systému je nižší než minimum pro běžný provoz.
	Zkontrolujte hladinu vody v systému. Zkontrolujte případné netěsnosti.
Er10 Vysoký tlak v systému.	Tlak v systému je vyšší než maximum pro běžný provoz.
	Zkontrolujte systém.
Er11 Elektronika dostává chybná data	Datum a čas nejsou správně nastaveny z důvodu výpadku el. napájení. Selhání elektroniky.
	Nastavte správný datum a čas.

Rolig

Er12 Zapálení selhalo	Porucha zapalovače. Nedostatek pelet. Nevyčištěná palivová nádoba. Nutné seřízení.
	Vizuální kontrola hořáku při spuštění kamen. Zkontrolujte množství pelet a případné překážky v procesu doplňování pelet do kamen. Proveďte postup čištění palivové nádoby popsaný v této příručce.
Er15 Výpadek el. napájení	Výpadek el. napájení během provozu.
	Odstraňte chybu a zkontrolujte, zda je palivová nádoba čistá, aby mohl být kotel opět spuštěn.
Er16 Chyba RS485 Připojení komunikace	Chyba spojení mezi ovládacím panelem a displejem nebo poškozený spojovací kabel.
	Zkontrolujte konektory a kabely spojující ovládací panel a displej.
Er23 Čidlo teploty vody	Některá z teplotních čidel v kotli nebo zásobníku jsou nefunkční.
	Zkontrolujte, zda jsou čidla v pořádku. Zkontrolujte jejich připojení k ovládacímu panelu.
Er41 Minimální průtok vzduchu	Otevřená dvířka. Nevyčištěný kotel. Zablokovaný nebo nedostatečný komínový tah.
	Zkontrolujte dvířka a jejich těsnění. Proveďte prostupy čištění popsané v této příručce.
Er42 Dosažen maximální průtok vzduchu	Vysoký komínový tlak.
	Zkontrolujte čidlo průtoku vzduchu a přívod vzduchu. Přívod vzduchu nesmí být připojen k exteriéru bez řádného uzávěru na konci.

Rblig

9. Náhradní díly

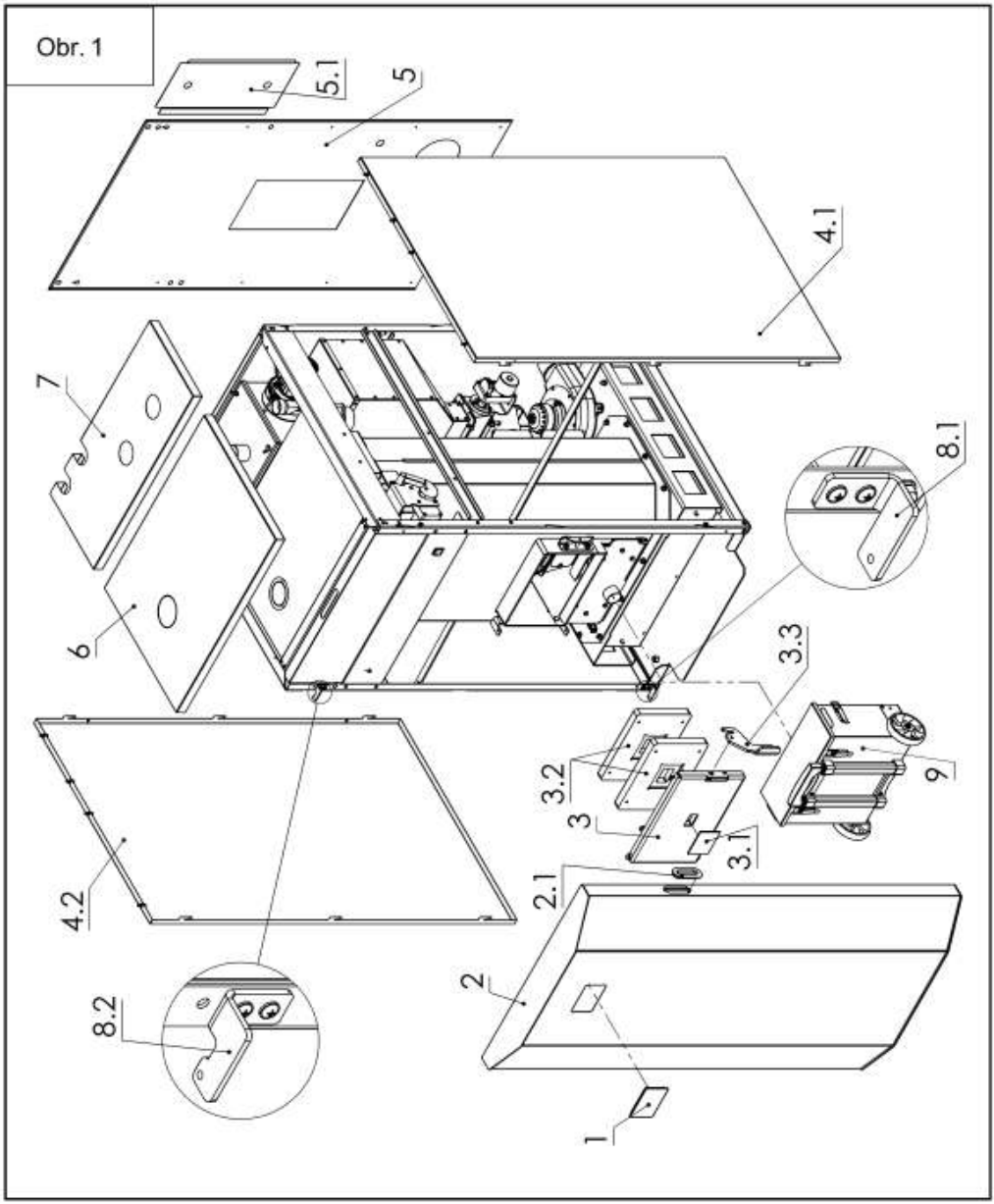

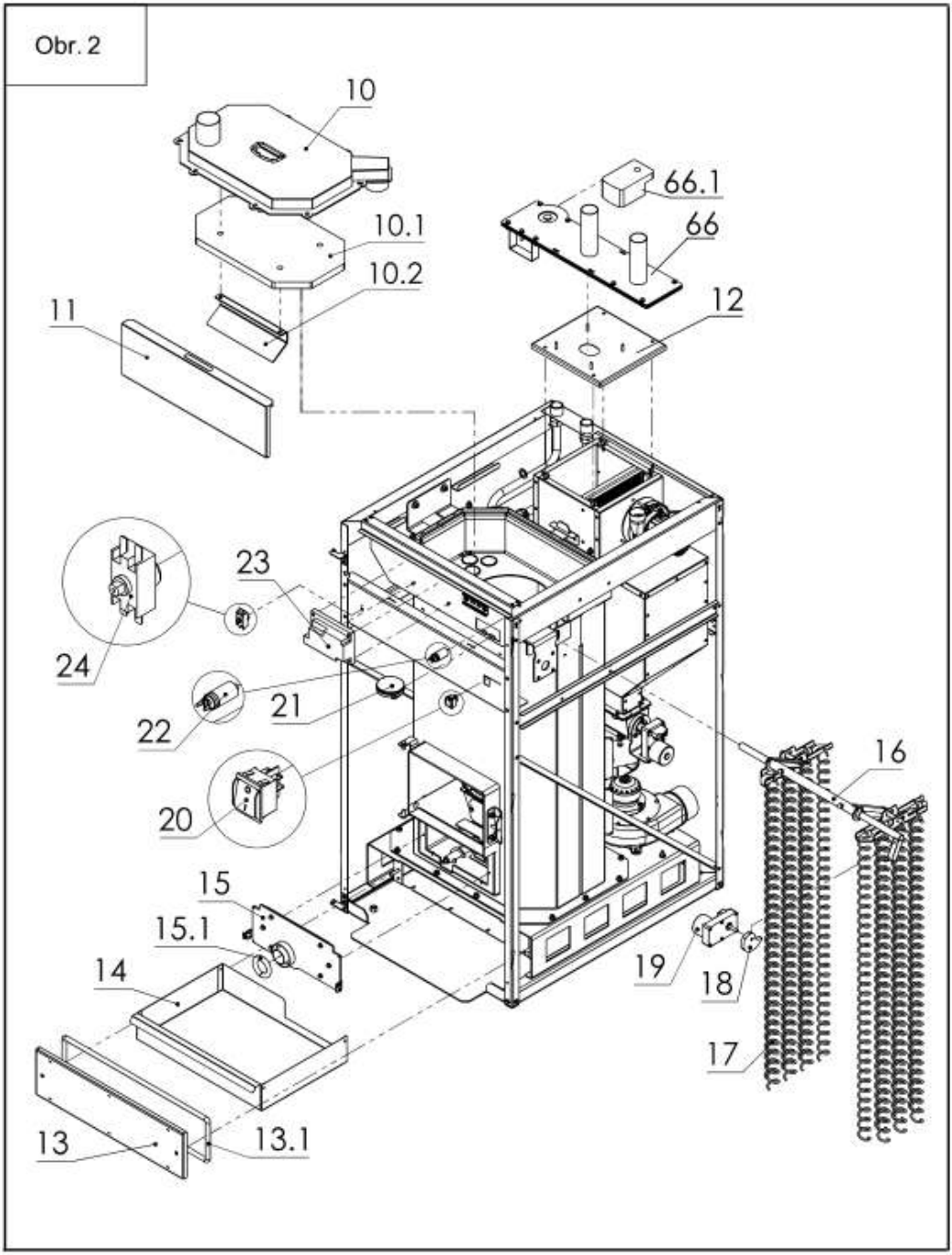
Obr. 2
10
10.1
10.2
11
66.1
66
12
23
24
22
21
20
16
15
15.1
14
19
18
17
13
13.1

Obr. 3

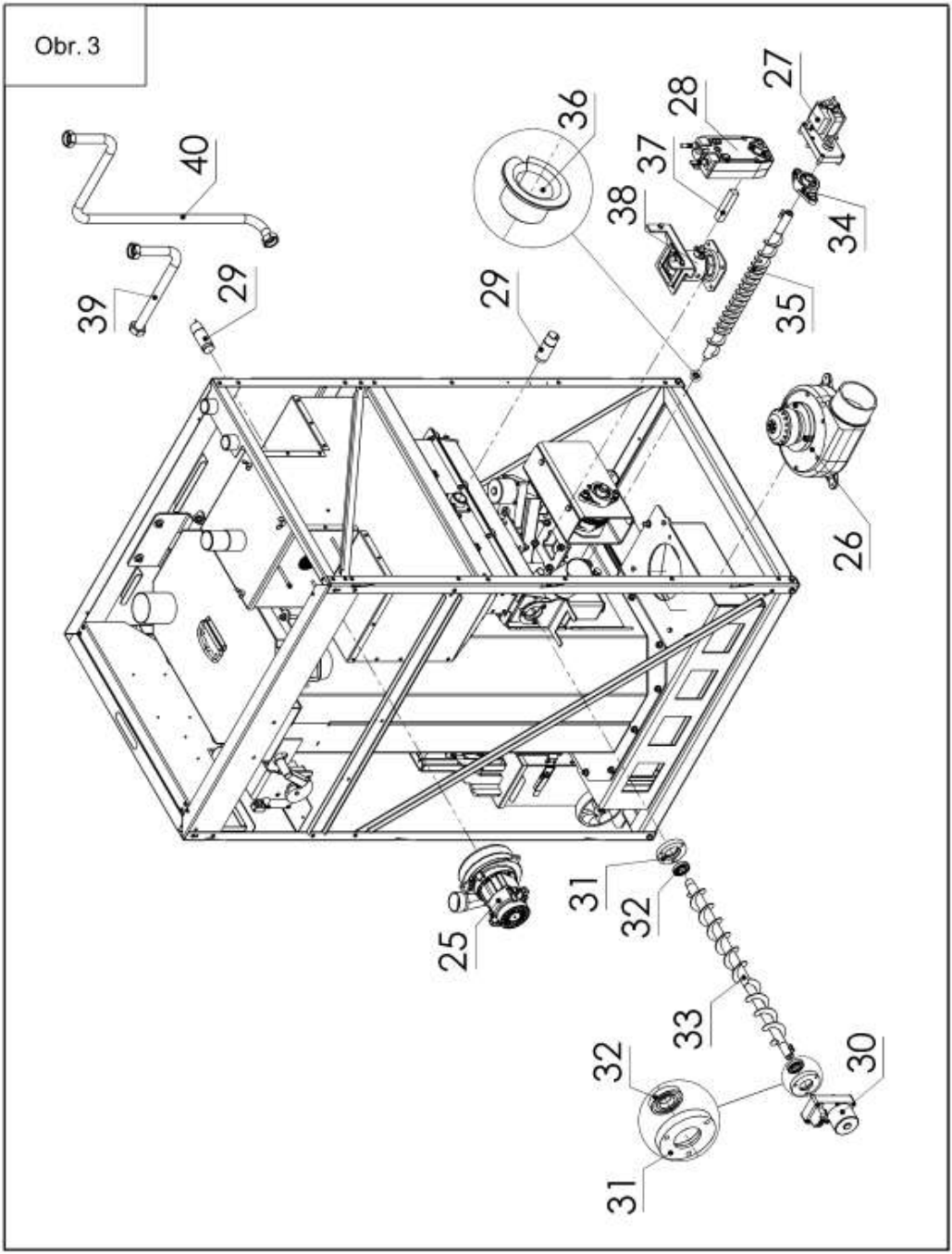

Obr. 4

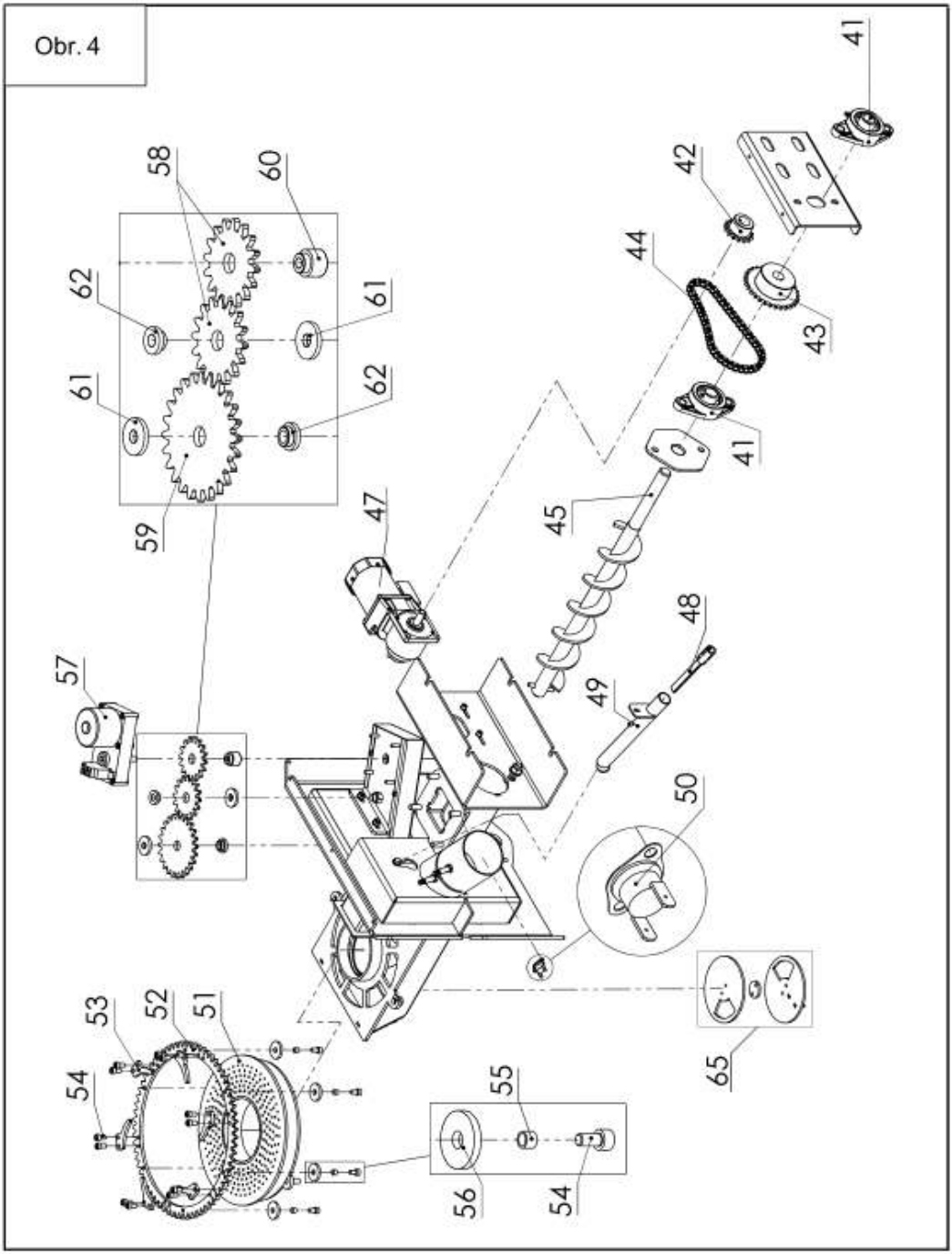
41
42
43
44
41
45
48
49
50
65
47
58
60
62
61
61
62
59
57
53
52
51
54
55
56
54

Obr. 5

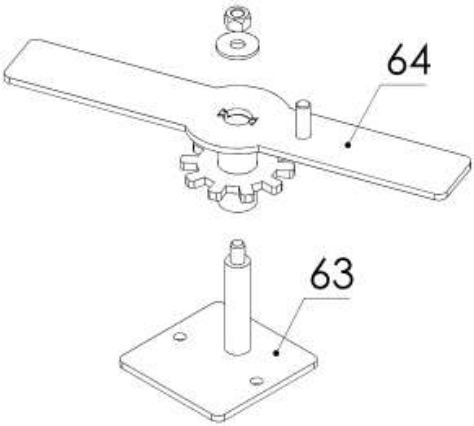

Mechanismus pro čištění popela ze dna spalovací komory.

Je nutné používat výhradně originální náhradní díly dodávané společností Mareli Systems nebo autorizovaným prodejcem! Vlastní opravy nebo použití neoriginálních dílů mohou vést k poruchám nebo zranění.

Rolig

Poz.	Název
1	Dotykový displej
2	Přední dvířka
2.1	Rukojeť předních dvířek
3	Dvířka spalovací komory
3.1	Sklo dvířek spalovací komory
3.2	Vermikulit dvířek spalovací komory (1 ks)
3.3	Rukojeť dvířek spalovací komory
4.1	Pravý dekorativní kryt
4.2	Levý dekorativní kryt
5	Zadní panel
5.1	Servisní dvířka v zadním panelu
6	Horní přední panel
7	Horní zadní panel
8.1	Spodní pant předních dvířek
8.3	Horní pant předních dvířek
9	Box na popel
10	Horní kryt spalovací komory
10.1	Vermikulit krytu spalovací komory
10.2	Deflektor krytu spalovací komory
11	Přední horní kryt
12	Kryt zásobníku pelet
13	Přední spodní kryt
13.1	Izolace předního spodního krytu
14	Popelník
15	Přední středový kryt
15.1	Izolace mezi předním středovým krytem a prostorem na popel
16	Čisticí mechanismus turbulátorů
17	Turbulátor (1 ks)
18	Tlačné kolečko čisticího mechanismu
19	Převodový motor pro čištění turbulátorů (2 ot./min)
20	Vypínač
21	Čidlo regulace průtoku vzduchu
22	Kondenzátor spalinového ventilátoru
23	Ovládací panel
24	Pojistka přehřátí vody
25	Vakuový podavač
26	Spalinový ventilátor
27	Převodový motor pro čištění popela

Poz.	Název
28	Pohon
29	Čidlo kapacity (1 ks)
30	Převodový motor sekundárního podavače
31	Pouzdro ložiska (1 ks)
32	Pouzdro sekundárního podavače (1 ks)
33	Spirála sekundárního podavače
34	Ložisko s pouzdrem UCFL 204 (1 ks)
35	Spirála šneku pro čištění popela
36	Pouzdro čisticího šneku
37	Propojení pohonu a ventilu
38	Kulový ventil a příruby
39	Výstup teplé vody
40	Přívod studené vody
41	Ložisko s pouzdrem UCFL 204 (1 ks)
42	Ozubené kolo Z15
43	Ozubené kolo Z30
44	Řetěz 06B
45	Spirála hlavního podavače
47	Převodový motor hlavního podavače
48	Zapalovací svíčka
49	Držák zapalovací svíčky
50	Čidlo zpětného plamene
51	Vzduchový hořák
52	Ozubené kolo čisticího mechanismu
53	Sklepávač popela (1 ks)
54	Šroub ISO 4762 M6x12 A2 (1 ks)
55	Oddělovač
56	Podložka
57	Převodový motor čisticího mechanismu
58	Ozubené kolo 16T (1 ks)
59	Ozubené kolo 24T
60	Pouzdro převodového motoru
61	Převodové pouzdro (1 ks)
62	Převodové pouzdro (1 ks)
63	Podstavec čistící lopatky
64	Čistící lopatka
65	Popelový ventil pod hořákem
66	Peletový ventil
66.1	Pohon peletového ventilu

10. Schéma zapojení ovládacího panelu

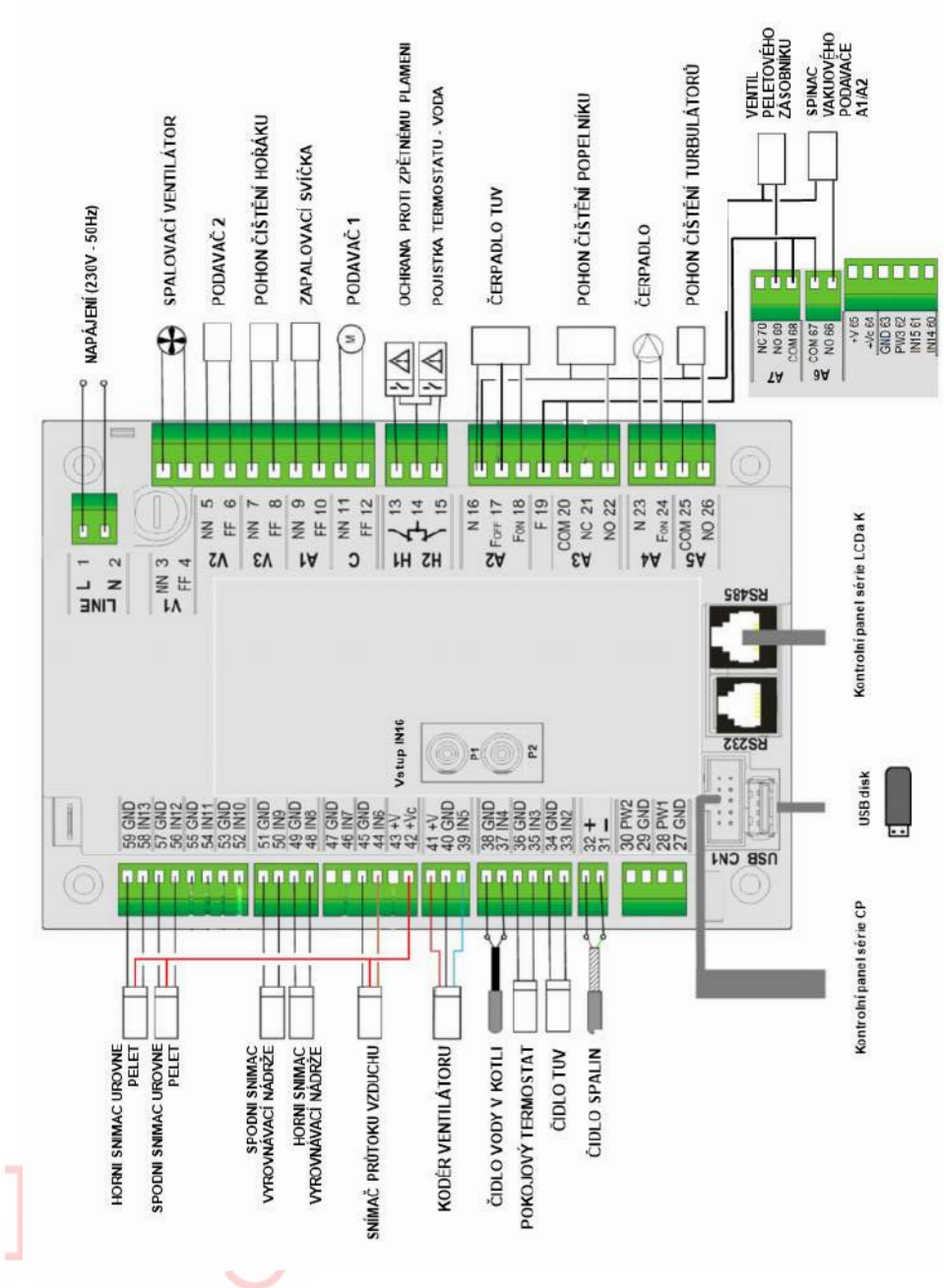

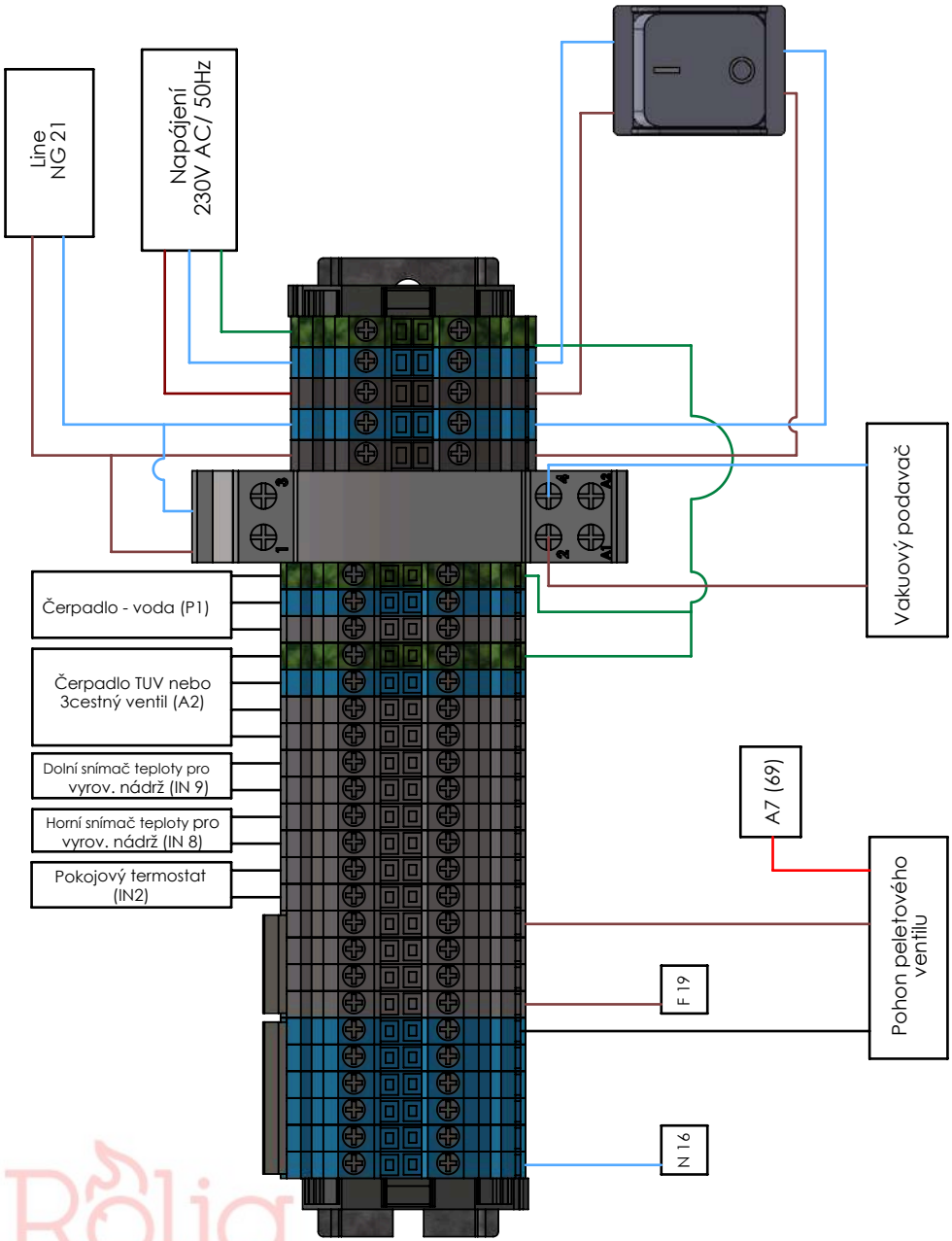
Line
NG 21
Napájení
230V AC/ 50Hz
Čerpadlo - voda (P1)
Čerpadlo TUV nebo
3cestný ventil (A2)
Dolní snímač teploty pro
vyrov. nádrž (IN 9)
Horní snímač teploty pro
vyrov. nádrž (IN 8)
Pokojový termostat
(IN2)
Vakuový podavač
A7 (69)
Pohon peletového
ventilu
F 19
N 16

11. Skladování a likvidace

11.1 Likvidace obalu

Obal zařízení se skládá z kartonu a plastového obalu. Měly by být odděleny a zlikvidovány v souladu s místními předpisy. Uchovávejte je mimo dosah dětí.

11.2 Doba nečinnosti

Pokud se kotel delší dobu nepoužívá (a/nebo na konci každé sezóny), postupujte následovně:

- Vyjměte pelety ze zásobníku.

- Odpojte napájení.

- Vyčistěte kotel podle postupů uvedených v tomto návodu a zkontrolujte, zda některé díly nejsou poškozené. Pokud ano, nechte je vyměnit kvalifikovaným personálem.

- Chraňte kotel před prachem vhodným krytem.

- Skladujte kotel na suchém a vlhkém místě chráněném před povětrnostními vlivy.

11.3 Likvidace zařízení

Při vyřazování kotle z provozu postupujte podle následujících pokynů: -

Odpojte kotel od napájení a vypojte ho ze zásuvky.

- Vyprázdněte všechny pelety ze zásobníku.

- Uzavřete kotel do pevného obalu.

- Zlikvidujte kotel podle předpisů platných v zemi instalace.

Za recyklaci a likvidaci spotřebiče odpovídá výhradně jeho majitel, který musí postupovat v souladu s platnými zákony v dané zemi, pokud jde o bezpečnost, respektování a ochranu životního prostředí. Po skončení životnosti nesmí být výrobek likvidován společně s komunálním odpadem. Lze jej odevzdat do příslušných recyklačních středisek zřízených obcemi nebo u prodejců, kteří tuto službu poskytují. Oddělená likvidace výrobku zabraňuje možným negativním dopadům na životní prostředí.
Zejména elektrické a elektronické součásti musí být odděleny a zlikvidovány ve střediscích oprávněných k této činnosti.

Rolig

Tento symbol znamená, že výrobek nesmí být likvidován společně s domovním odpadem. Z důvodu prevence poškození zdraví nebo životního prostředí žádáme uživatele, aby toto zařízení a/nebo baterie či akumulátory v něm obsažené oddělili od ostatních druhů odpadu a zajistili jejich likvidaci vhodným servisem, organizací nebo prodejcem. Další informace o způsobu sběru elektrických a elektronických zařízení a spotřebičů, baterií a akumulátorů získáte na místním obecním úřadě nebo u veřejnoprávního orgánu oprávněného vydávat příslušná povolení.

Rölig

Rölig

Mareli Systems

STEP FORWARD

Mareli Systems
Industrial Zone
Simitli, 2730
Region Blagoevgrad
Bulgaria

info@mareli-systems.com
www.mareli-systems.com

Rolig

Rolig CZ s.r.o.
Riegrova 1756/51, 370 01 České Budějovice
IČO: 08106321, DIČ: CZ08106321

Showroom:
Průběžná 19, 373 71 Hůry

tel.: +420 792 772 833
e-mail: obchod@rolig.cz
web: www.rolig.cz

Společnosti MARELI SYSTEMS a ROLIG CZ odmítají jakoukoli odpovědnost za případné nepřesnosti obsažené v tomto manuálu způsobené překladem, tiskovými nebo přepisovými chybami. Vyhrazujeme si právo provést jakoukoli změnu, která se ukáže jako nezbytná nebo užitečná, a která nebude mít vliv na zásadní vlastnosti zařízení.