12 kW
18 kW
24 kW
30 kW
38 kW
46 kW

EN 303-5 / BImSchV 2
Ecodesign

Mareli Systems
STEP FORWARD



UNICPEL PLUS
KOTEL NA PELETY

UnicPel Plus od Mareli Systems je navržen pro snadné vytápění a dlouhodobou spolehlivost. Disponuje vestavěným automatickým systémem čištění hořáku, který snižuje potřebu ruční údržby a zajišťuje konzistentní výkon.
Volitelný automatický systém čištění turbulátorů dále zvyšuje účinnost tím, že udržuje stěny výměníku vždy čisté. Díky kompaktnímu designu, integrovanému zásobníku na pelety a intuitivní obsluze nabízí UnicPel Plus chytré řešení s nízkou údržbou pro moderní potřeby vytápění.

Výhradní zastoupení a distributor pro ČR:
Rolig CZ s.r.o. | +420 792 772 833 | obchod@rolig.cz | www.rolig.cz | www.mareli-systems.cz

HLAVNÍ VLASTNOSTI



AUTOMATICKÉ ŘÍZENÍ SPALOVÁNÍ S ČIDLEM HUBA

UnicPel Plus je vybaven senzorem HUBA pro automatické řízení procesu spalování. Systém v reálném čase sleduje různé ukazatele a na základě získaných údajů automaticky upravuje otáčky ventilátoru a podávání pelet. Tím je umožněno vytvoření individuálního „receptu" spalovacího procesu, přizpůsobeného specifickým vlastnostem každého systému.

AUTOMATICKÉ ČIŠTĚNÍ HOŘÁKU

UnicPel Plus je vybaven integrovaným systémem, který automaticky čistí hořák v pravidelných intervalech. Tato funkce zabraňuje hromadění popela, udržuje optimální podmínky spalování a výrazně snižuje potřebu ručního čištění – zajišťuje tak konzistentní výkon a delší životnost kotle.



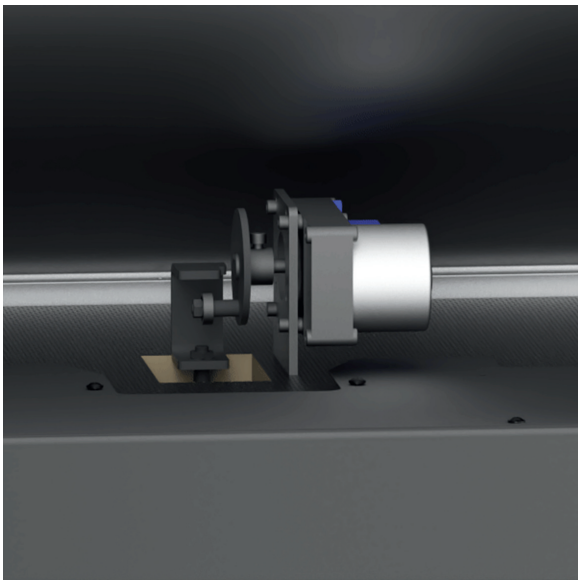

SNADNÉ ČIŠTĚNÍ TURBULÁTORŮ

UnicPel Plus disponuje snadno ovladatelným manuálním mechanismem pro čištění turbulátorů. Pouhými několika rychlými pohyby může uživatel snadno odstranit usazeniny sazí a zajistit optimální výkon kotle.

Pro ještě větší pohodlí si můžete UnicPel Plus dovybavit volitelným automatickým systémem čištění turbulátorů, který dále snižuje potřebu údržby a maximalizuje dlouhodobou účinnost.

HLAVNÍ VLASTNOSTI

- Automatické čištění hořáku
- Automatické řízení spalovacího procesu
- Snadný manuální mechanismus čištění turbulátorů s možností automatizace
- Vestavěný zásobník na pelety
- Prostorný popelník
- Vysoce účinná izolace spalovací komory
- Týdenní programování a možnost ovládání přes Wi-Fi
- Řízení oběhového čerpadla, čerpadla TUV, senzoru TUV a pokojového termostatu



TECHNICKÁ DATA

12 - 1420(V)/630(Š)/800(H) mm
18 - 1460(V)/630(Š)/840(H) mm
24 - 1460(V)/630(Š)/840(H) mm
30 - 1560(V)/640(Š)/840(H) mm
38 - 1620(V)/825(Š)/870(H) mm
46 - 1620(V)/825(Š)/870(H) mm

12 - 111 °C
18 - 122 °C
24 - 132 °C
30 - 134 °C
38 - 129 °C
46 - 118 °C

12 - 94 %
18 - 94 %
24 - 93 %
30 - 93 %
38 - 92 %
46 - 92 %

12 - 100 kg
18 - 100 kg
24 - 100 kg
30 - 110 kg
38 - 160 kg
46 - 160 kg

12 - 260 kg
18 - 275 kg
24 - 275 kg
30 - 292 kg
38 - 413 kg
46 - 413 kg

12 - 0.8 - 2.6 kg/h
18 - 1.2 - 4.10 kg/h
24 - 1.6 - 5.5 kg/h
30 - 1.9 - 6.8 kg/h
38 - 2.4 - 8.5 kg/h
46 - 3.0 - 10.2 kg/h

Ø 6 - 8

12 Pa

< 220 mg/m^3

230V / 50Hz

DÁLKOVÉ OVLÁDÁNÍ

UnicPel Plus může být volitelně vybaven modulem Wi-Fi, který uživatelům umožňuje ovládat kotel na dálku prostřednictvím chytrého telefonu.



CERTIFIKACE

GIBP-0048-QC
ISO 9001:2015

INTEGROVANÝ ZÁSOBNÍK NA PELETY S VYSOKOU KAPACITOU

UnicPel Plus je vybaven velkokapacitním integrovaným zásobníkem na pelety, který zajišťuje dlouhodobý autonomní provoz. Díky chytrému konstrukčnímu řešení zásobník pojme značné množství paliva, což umožňuje kotli pracovat nepřetržitě po delší dobu bez nutnosti častého doplňování pelet.. To znamená méně zásahů ze strany uživatele, větší pohodlí a stabilnější topný výkon v průběhu času.



VYSOCE ÚČINNÁ IZOLACE

Spalovací komora kotle UnicPel Plus je izolována novou generací vysoce účinné tepelné izolace. Tento materiál je vyráběn z přírodních složek a vyřezán pomocí laserové technologie, což zajišťuje přesné zpracování.. Díky této izolaci kotel vykazuje minimální radiální tepelné ztráty, přičemž téměř veškerý jeho výkon je soustředěn do topného systému.